NOTE: The information or material contained in this document is STRICTLY CONFIDENTIAL and any recipient of this document shall not disclose or divulge, directly or indirectly, this document or the information or material contained herein without the written consent of the company ASK. All copyrights, trademarks, patents and other rights in connection herewith are expressly reserved to the company ASK and no license is created hereby.

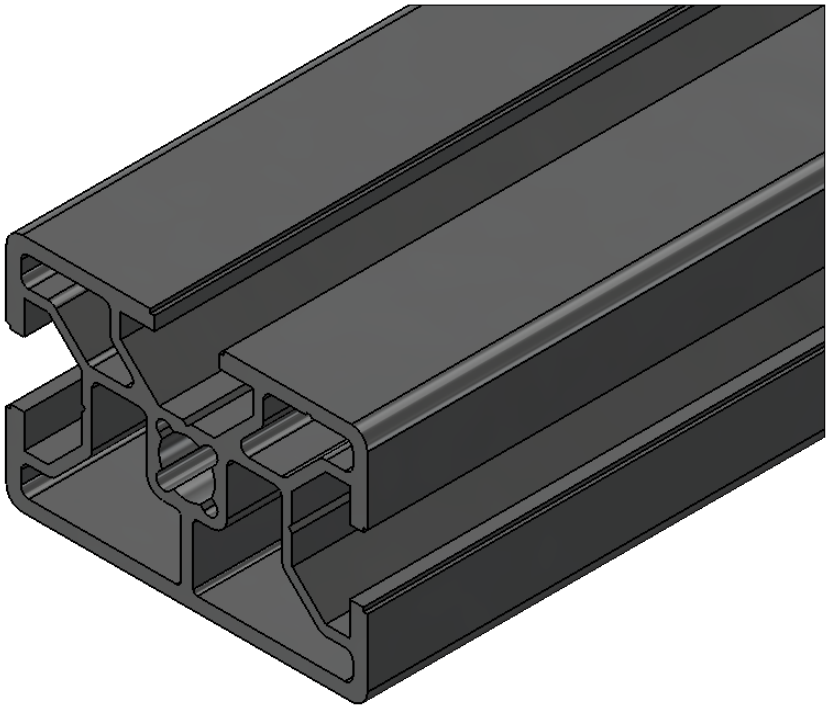

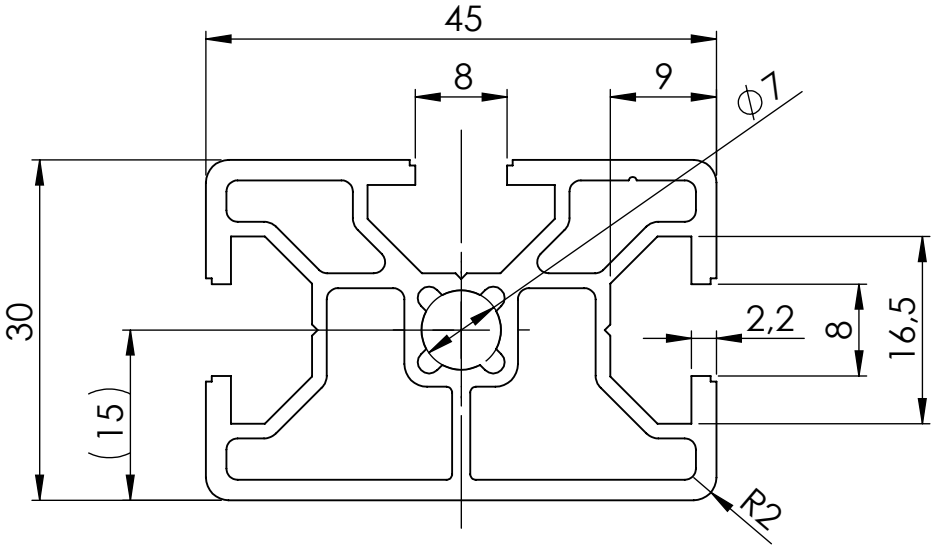

Allgemeintoleranzen DIN ISO 2768 T1 - m DIN ISO 2768 T2 - K Profilmontagetoleranz ±1	Werkstückkanten siehe Zeichnung	Oberfläche siehe Zeichnung	Material Aluminium Behandlung eloxiert	Masse 7,2 Abmessungen L max. = 6000mm

	Datum	Name		
Bearb.	28.01.2019	Suttner	Art.-Nr. ASK: 201016	Maßstab
Mo-Freig.			Beschreibung Profil 30x45 Nut 8	1.5:1
Freig.			Auftragsnummer	
SOLIDWORKS, DIN A4				

ask Automation Systeme Komponenten

Zeichnungsnummer - Dokumentname | Kundenfreigabe | Blatt 1 / 1 Bl.

Datei: 201016 Profil 30x45 Nut 8 | Status:

Zust	Änderung	Datum	Name

HINWEIS: Sämtliche Informationen, die in diesem Dokument enthalten sind, sind STRENG VERTRAULICH. Jeder Empfänger dieses Dokuments darf die darin enthaltenen Informationen, direkt oder indirekt, nur mit ausschliesslicher, schriftlicher Zustimmung der Firma ASK an Dritte weitergeben oder offenlegen. Die Firma ASK behält sich alle Rechte in Bezug auf Urheberrechtsgesetz, Patent- und Gebrauchsmusterschutz vor. Lizenzrechte werden hierdurch nicht erteilt.